Volnoběžné spojky
Typ GV

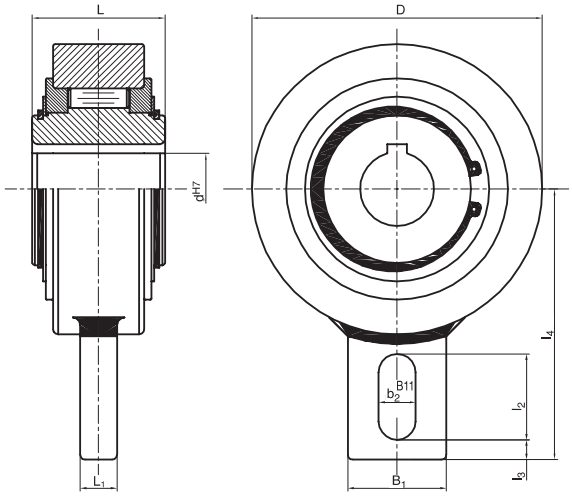

U volnoběžek typu GV je centrování mezi vnitřním a vnějším kroužkem provedeno pomocí pouzder.
Kroutící moment je přenášen z hřídele na vnitřní kroužek pomocí pera.
Tolerance hřídele h6.
Pokud je volnoběžka použita jako jednosměrné zařízení, páka upevněná na vnějším kroužku musí být sevřena mezi dvěma držáky nebo je nutné vložit kolík do oválné díry.
Při použití volnoběžky jako přerušovaného pohonu musí být páka připojena podélně za použití otvoru pro tlačnou tyč nebo obdobně. V každém případě musí mít páka jistou vůli dovolující axiální pohyb, aby se předešlo přetížení pouzder.
Volnoběžka je dodávána s mazivem.

Objednací číslo	d^{H7} mm	D mm	L mm	B_1 mm	L_1 mm	b_2 mm	l_2 mm	l_3 mm	l_4 mm	Hmotnost kg	Vnitřní kroužek n_{max} (min^{-1})1)	T_N Nm	Ztrátový kroutící moment Nm
GV 20	20	83	35	40	12	15	35	5	90	1,3	450	275	0,2
GV 25	25	83	35	40	12	15	35	5	90	1,3	450	275	0,2
GV 30	30	118	54	40	15	15	35	8	110	3,5	320	1250	1,2
GV 35	35	118	54	40	15	15	35	8	110	3,4	320	1250	1,2
GV 40	40	118	54	40	15	15	35	8	110	3,3	320	1250	1,2
GV 45	45	155	54	80	15	18	35	10	140	5,8	300	2180	2,2
GV 50	50	155	54	80	15	18	35	10	140	5,7	300	2180	2,2
GV 55	55	155	54	80	15	18	35	10	140	5,6	300	2180	2,2
GV 60	60	155	54	80	15	18	35	10	140	5,5	300	2180	2,2
GV 70	70	155	54	80	15	18	35	10	140	5,3	300	2180	2,2
GV 80	80	190	64	80	20	20	40	20	155	8,7	200	2930	3,5
GV 90*	90	260	90	120	25	30	50	20	220	24,5	150	7250	3,5
GV 100*	100	260	90	120	25	30	50	20	220	23,5	150	7250	3,5
GV 110*	110	260	90	120	25	30	50	20	220	22,5	150	7250	3,5
GV 120*	120	300	110	120	30	30	50	20	240	42,0	130	11100	6,0

Poznámka
$T_{MAX} = 2 \times T_N$
Drážka pro pero DIN 6885 strana 1
1) Maximální povolená rychlost
** Dvě drážky pro pero po 120°*

Příklad montáže

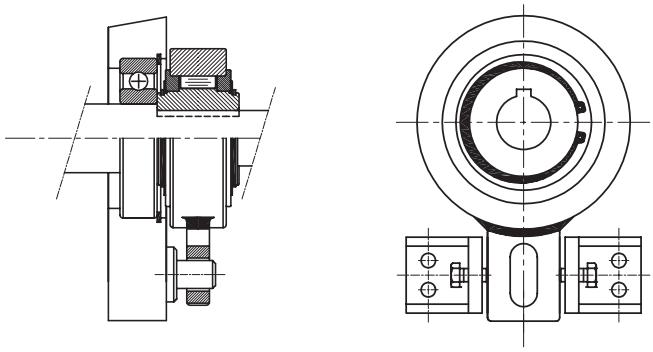

Vydání 2021 | Tiskové chyby, rozměrové a konstrukční změny vyhrazeny.