PC
Šneková převodovka s motorem

Popis

Motor: Asynchronní jedno- nebo třífázový motor, dvou- nebo čtyřpólový, s ventilátorem. Tepelný ochranný spínač je u jednofázového provedení. Třída izolace F. Krytí IP 65 dle CEI EN 60529.
Převodovka: Skříň je ze slitiny hliníku. Osová vzdálenost 32 mm. Ozubený věnec šnekového kola je z bronzu s tvrdostí 120 - 160 HB. Šnek je z tvrzené oceli a broušený, uložený v kuličkových ložiskách. Převodovky jsou plněny olejem s vysokou životností. Těsnící kroužky jsou vyrobeny ze speciální pryže odolné vůči vysokým teplotám. Převodovka se vyrábí v 10 různých převodových poměrech 5 – 100. Provedení přírub B3, B5 (B5/S levé provedení, B5/D pravé provedení).
Upozornění: Pro správnou volbu převodovky s motorem doporučujeme brát v úvahu tabulku na str. 539, pro otáčky motoru při zatížení přihlédnout k tabulce na str. 481, typ AM. Převodovku PC je potřeba určitou dobu nechat zaběhnout. Proto bude kroutící moment v prvních 30 hodinách provozu nižší než tabulkový.
Na poptávku lze dodat motor s elektromagnetickou brzdou s označením PCKA pro 230 V AC nebo PCKB pro 24 V DC (vlastnosti str. 538).

Převodový poměr i	TYP	Výkon P2 [W]	Vstupní otáčky n1	Výstupní otáčky n2	Nominální kroutící moment M2 [Nm]	Napětí [V] - 50Hz	Proud [A]	Kondenzátor [µF]
5	PC 240M3	140	2800	560	2,20	230	1,03	8
	PC 330M4	210	2800	560	3,00	230	1,50	10
	PC 165M3	44	1400	280	1,50	230	0,53	4
	PC 220M4	70	1400	280	2,20	230	0,70	5
	PC 440M3T	180	2800	560	2,80	230/400	0,90/0,52	–
	PC 530M4T	270	2800	560	4,10	230/400	1,40/0,81	–
	PC 230M3T	63	1400	280	2,20	230/400	0,58/0,34	–
	PC 310M4T	91	1400	280	3,00	230/400	0,78/0,45	–
7	PC 240M3	140	2800	400,0	3,30	230	1,03	8
	PC 330M4	210	2800	400,0	4,60	230	1,50	10
	PC 165M3	44	1400	200,0	2,30	230	0,53	4
	PC 220M4	70	1400	200,0	3,30	230	0,70	5
	PC 440M3T	180	2800	400,0	4,20	230/400	0,90/0,52	–
	PC 530M4T	270	2800	400,0	6,20	230/400	1,40/0,81	–
	PC 230M3T	63	1400	200,0	3,30	230/400	0,58/0,34	–
	PC 310M4T	91	1400	200,0	4,60	230/400	0,78/0,45	–
10	PC 240M3	140	2800	280,0	4,50	230	1,03	8
	PC 330M4	210	2800	280,0	6,30	230	1,50	10
	PC 165M3	44	1400	140,0	3,10	230	0,53	4
	PC 220M4	70	1400	140,0	4,50	230	0,70	5
	PC 440M3T	180	2800	280,0	5,80	230/400	0,90/0,52	–
	PC 530M4T	270	2800	280,0	8,50	230/400	1,40/0,81	–
	PC 230M3T	63	1400	140,0	4,40	230/400	0,58/0,34	–
	PC 310M4T	91	1400	140,0	6,30	230/400	0,78/0,45	–
20	PC 240M3	140	2800	140,0	8,00	230	1,03	8
	PC 330M4	210	2800	140,0	11,40	230	1,50	10
	PC 165M3	44	1400	70,0	5,60	230	0,53	4
	PC 220M4	70	1400	70,0	8,00	230	0,70	5
	PC 440M3T	180	2800	140,0	10,40	230/400	0,90/0,52	–
	PC 530M4T	270	2800	140,0	15,40	230/400	1,40/0,81	–
	PC 230M3T	63	1400	70,0	8,00	230/400	0,58/0,34	–
	PC 310M4T	91	1400	70,0	11,2	230/400	0,78/0,45	–
30	PC 240M3	140	2800	93,0	11,0	230	1,03	8
	PC 330M4	210	2800	93,0	15,50	230	1,50	10
	PC 165M3	44	1400	46,5	7,70	230	0,53	4
	PC 220M4	70	1400	46,5	11,0	230	0,70	5
	PC 440M3T	180	2800	93,0	14,20	230/400	0,90/0,52	–
	PC 530M4T	270	2800	93,0	*20,00	230/400	1,40/0,81	–
	PC 230M3T	63	1400	46,5	11,00	230/400	0,58/0,34	–
	PC 310M4T	91	1400	46,5	15,30	230/400	0,78/0,45	–

*Hvězdičkou označené kroutící momenty nesmí být v žádném případě překročeny, protože při velkých převodových poměrech je výkon motoru mnohem vyšší než je přípustné zatížení převodovky.

PC

Šneková převodovka s motorem

Převodový poměr i	TYP	Výkon P2 [W]	Vstupní otáčky n1	Výstupní otáčky n2	Nominální kroutící moment M2 [Nm]	Napětí [V] - 50Hz	Proud [A]	Kondenzátor [μF]
40	PC 240M3	140	2800	70	13,8	230	1,03	8
	PC 330M4	210	2800	70	19,6	230	1,50	10
	PC 165M3	44	1400	35	7,7	230	0,53	4
	PC 220M4	70	1400	35	13,8	230	0,70	5
	PC 440M3T	180	2800	70	18,0	230/400	0,90/0,52	–
	PC 530M4T	270	2800	70	*20,0	230/400	1,40/0,81	–
	PC 230M3T	63	1400	35	13,8	230/400	0,58/0,34	–
	PC 310M4T	91	1400	35	19,4	230/400	0,78/0,45	–
50	PC 240M3	140	2800	56	16,8	230	1,03	8
	PC 330M4	210	2800	56	*20,0	230	1,50	10
	PC 165M3	44	1400	28	11,7	230	0,53	4
	PC 220M4	70	1400	28	17,0	230	0,70	5
	PC 440M3T	180	2800	56	*20,0	230/400	0,90/0,52	–
	PC 230M3T	63	1400	28	16,7	230/400	0,58/0,34	–
	PC 310M4T	91	1400	28	*20,0	230/400	0,78/0,45	–
60	PC 240M3	140	2800	46	*18,0	230	1,03	8
	PC 165M3	44	1400	23	14,0	230	0,53	4
	PC 220M4	70	1400	23	*18,0	230	0,70	5
	PC 440M3T	180	2800	46	*18,0	230/400	0,90/0,52	–
	PC 230M3T	63	1400	23	*18,0	230/400	0,58/0,34	–
70	PC 240M3	140	2800	40	*17,0	230	1,03	8
	PC 165M3	44	1400	20	14,4	230	0,53	4
	PC 440M3T	180	2800	40	*17,0	230/400	0,90/0,52	–
	PC 230M3T	63	1400	20	*17,0	230/400	0,58/0,34	–
100	PC 240M3	140	2800	28	*13,0	230	1,03	8
	PC 165M3	44	1400	14	*13,0	230	0,53	4
	PC 440M3T	180	2800	28	*13,0	230/400	0,90/0,52	–
	PC 230M3T	63	1400	14	*13,0	230/400	0,58/0,34	–

*Hvězdičkou označené kroutící momenty nesmí být v žádném případě překročeny, protože při velkých převodových poměrech je výkon motoru mnohem vyšší než je přípustné zatížení převodovky.

Vydání 2021 | Tiskové chyby, rozměrové a konstrukční změny vyhrazeny.

PC

Šneková převodovka s motorem

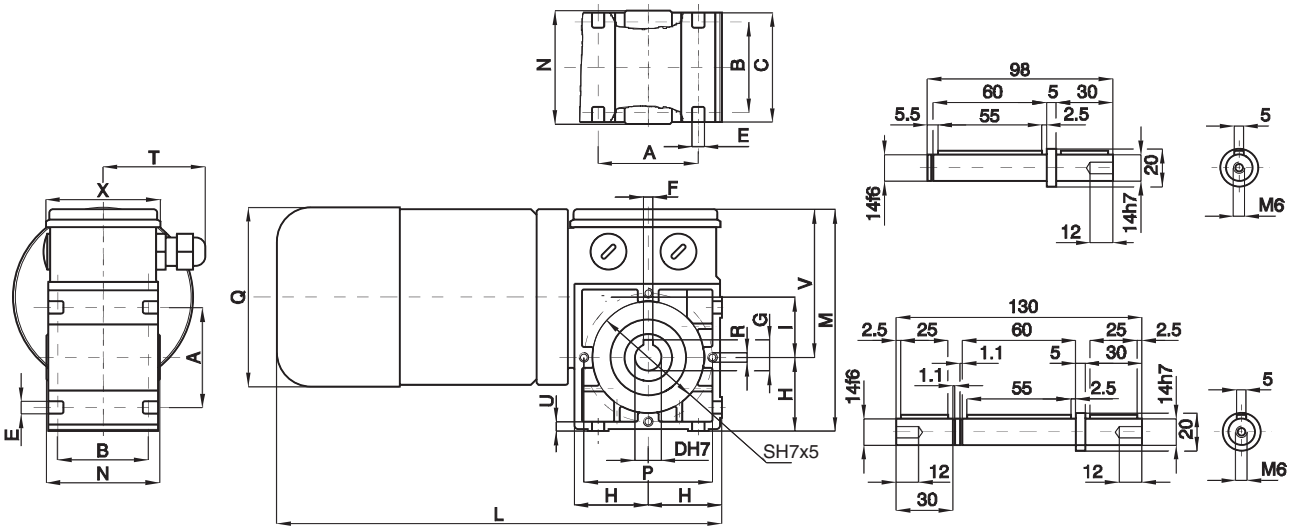

B3

TYP	A	B	C	D	E	F	G	H	I	L	M	N	P	Q	R	S	T	U	V	X	Hmotnost [kg]
PC…M3	52	48	58	14	6,5	5	16,3	39	32	236	119	60	68	95	M5	61	56	5	80	60	4,070
PC…M4	52	48	58	14	6,5	5	16,3	39	32	266	119	60	68	95	M5	61	56	5	80	60	5,020

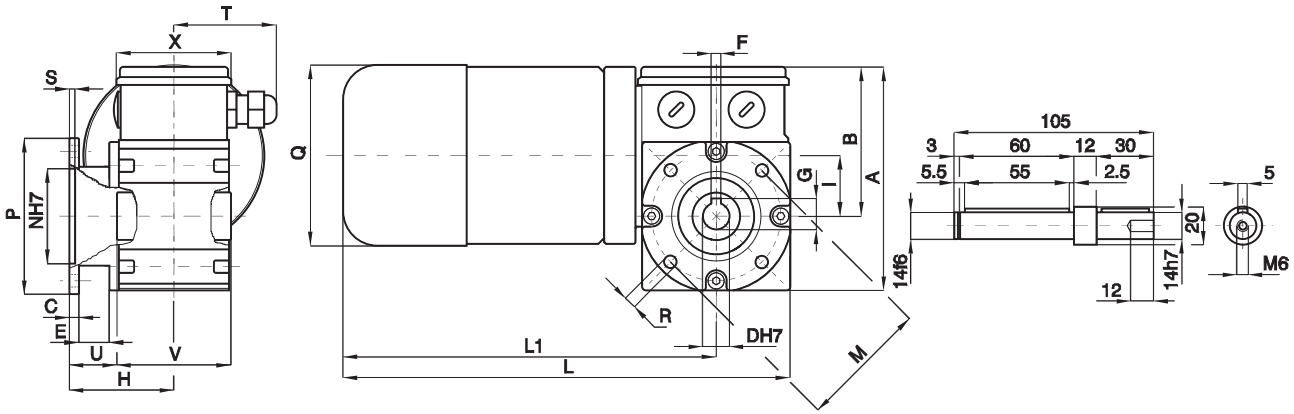

B5/S

TYP	A	B	C	D	E	F	G	H	I	L	L1	M	N	P	Q	R	S	T	U	V	X	Hmotnost [kg]
PC…M3	119	80	5	14	18,5	5	16,3	55	32	236	197	68	50	80	95	6,5	3	56	25	60	60	4,200
PC…M4	119	80	5	14	18,5	5	16,3	55	32	266	227	68	50	80	95	6,5	3	56	25	60	60	5,150

U provedení s brzdovým motorem se k označení přidá písmeno K_. Rozměry L, L1 se zvětší o 25 mm.

PCC

Šneková převodovka s motorem

Popis

Motor: Uzavřený stejnosměrný motor s permanentními magnety bez ventilátoru. Třída izolace F.
Napájení 12 nebo 24 V DC. Krytí IP 65 dle CEI EN 60529.
Převodovka: Skříň je ze slitiny hliníku. Osová vzdálenost 32 mm. Ozubený věnec šnekového kola je z bronzu s tvrdostí 120 - 160 HB. Šnek je z tvrzené oceli a broušený, uložený v kuličkových ložiskách. Převodovky jsou plněny olejem s vysokou životností. Těsnící kroužky jsou vyrobeny ze speciální pryže odolné vůči vysokým teplotám. Převodovka se vyrábí v 10 různých převodových poměrech 5 – 100. Provedení přírub B3, B5 (B5/S levé provedení, B5/D pravé provedení).
Upozornění: Pro správnou volbu převodovky s motorem doporučujeme brát v úvahu tabulku na str. 539. Převodovku PCC je potřeba určitou dobu nechat zaběhnout. Proto bude kroutící moment v prvních 30 hodinách provozu nižší než tabulkový.

Převodový poměr i	TYP	Napětí [V]	Proud [A]	Příkon P1 [W]	Výkon P2 [W]	Vstupní otáčky n1	Výstupní otáčky n2	Nominální kroutící moment M2 [Nm]
5	PCC 12MP3N	12	9,6	115	75	2800	560	1,10
	PCC 12MP4N	12	19,2	230	150	2800	560	2,20
	PCC 24MP3N	24	4,8	115	75	2800	560	1,10
	PCC 24MP4N	24	9,6	230	150	2800	560	2,20
7	PCC 12 MP3N	12	9,6	115	75	2800	400,0	1,7
	PCC 12 MP4N	12	19,2	230	150	2800	400,0	3,4
	PCC 24 MP3N	24	4,8	115	75	2800	400,0	1,7
	PCC 24 MP4N	24	9,6	230	150	2800	400,0	3,4
10	PCC 12 MP3N	12	9,6	115	75	2800	280,0	2,3
	PCC 12 MP4N	12	19,2	230	150	2800	280,0	4,6
	PCC 24 MP3N	24	4,8	115	75	2800	280,0	2,3
	PCC 24 MP4N	24	9,6	230	150	2800	280,0	4,6
20	PCC 12 MP3N	12	9,6	115	75	2800	140,0	4,0
	PCC 12 MP4N	12	19,2	230	150	2800	140,0	8,0
	PCC 24 MP3N	24	4,8	115	75	2800	140,0	4,0
	PCC 24 MP4N	24	9,6	230	150	2800	140,0	8,0
30	PCC 12 MP3N	12	9,6	115	75	2800	93,0	5,7
	PCC 12 MP4N	12	19,2	230	150	2800	93,0	11,4
	PCC 24 MP3N	24	4,8	115	75	2800	93,0	5,7
	PCC 24 MP4N	24	9,6	230	150	2800	93,0	11,4
40	PCC 12 MP3N	12	9,6	115	75	2800	70,0	7,0
	PCC 12 MP4N	12	19,2	230	150	2800	70,0	14,0
	PCC 24 MP3N	24	4,8	115	75	2800	70,0	7,0
	PCC 24 MP4N	24	9,6	230	150	2800	70,0	14,0
50	PCC 12 MP3N	12	9,6	115	75	2800	56,0	8,7
	PCC 12 MP4N	12	19,2	230	150	2800	56,0	17,4
	PCC 24 MP3N	24	4,8	115	75	2800	56,0	8,7
	PCC 24 MP4N	24	9,6	230	150	2800	56,0	17,4
60	PCC 12 MP3N	12	9,6	115	75	2800	47,0	10,0
	PCC 12 MP4N	12	16,6	200	130	2900	48,5	18,0
	PCC 24 MP3N	24	4,8	115	75	2800	47,0	10,0
	PCC 24 MP4N	24	8,3	200	130	2900	48,5	18,0
70	PCC 12 MP3N	12	9,6	115	75	2800	40,0	10,7
	PCC 12 MP4N	12	16	192	120	2900	41,5	17,0
	PCC 24 MP3N	24	4,8	115	75	2800	40,0	10,7
	PCC 24 MP4N	24	8,0	192	120	2900	41,5	17,0
100	PCC 12 MP3N	12	9,6	115	75	2800	28,0	13,0
	PCC 24 MP3N	24	4,8	115	75	2800	28,0	13,0

Vydání 2021 | Tiskové chyby, rozměrové a konstrukční změny vyhrazeny.

PCC

Šneková převodovka s motorem

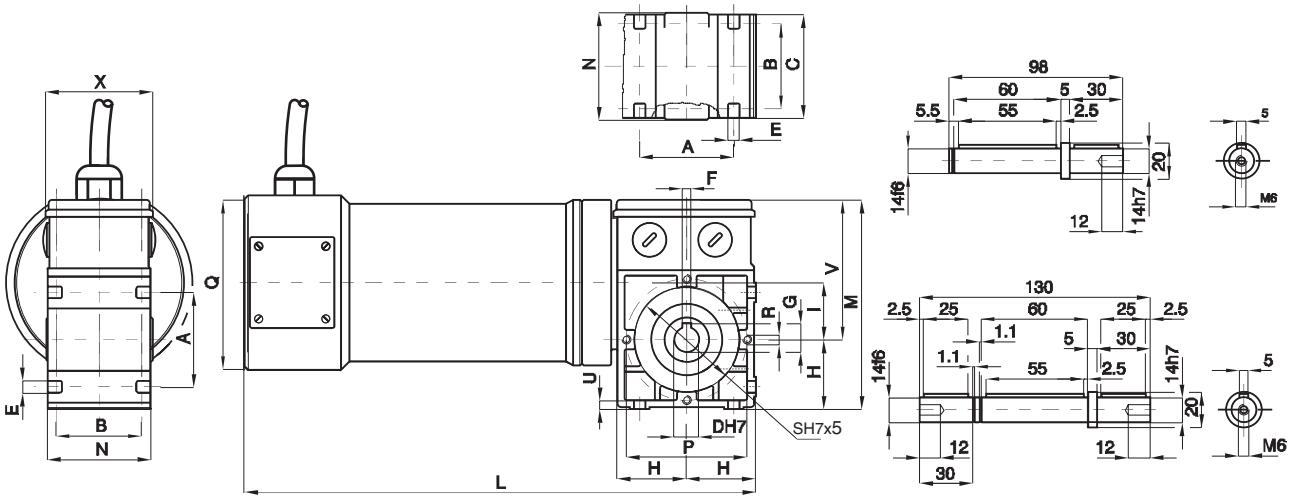

B3

TYP	A	B	C	D	E	F	G	H	I	L	M	N	P	Q	R	S	U	V	X	Hmotnost [kg]
PCC...MP3N	52	48	58	14	6,5	5	16,3	39	32	238	119	60	68	100	M5	61	5	80	60	4,560
PCC...MP4N	52	48	58	14	6,5	5	16,3	39	32	288	119	60	68	100	M5	61	5	80	60	6,455

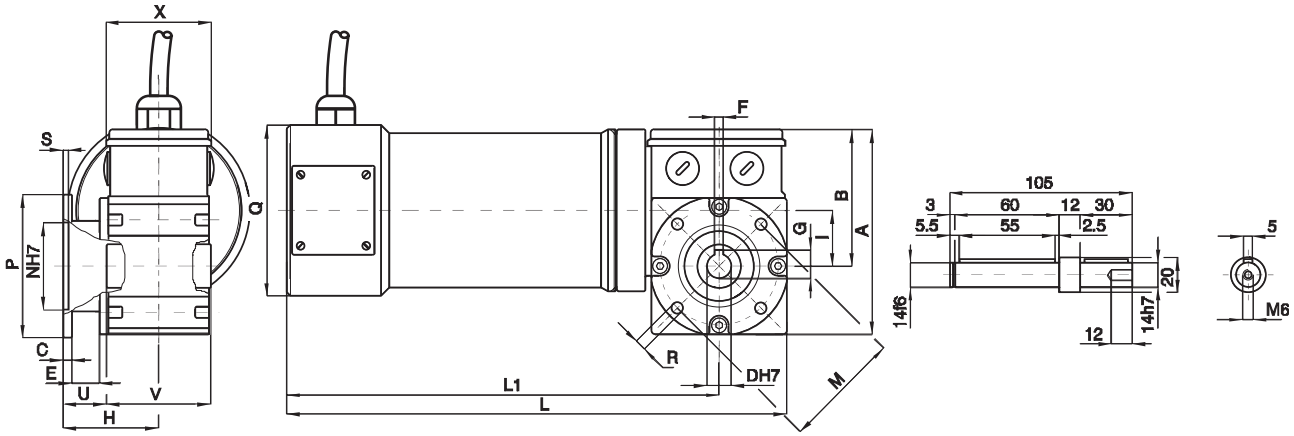

B5/S

TYP	A	B	C	D	E	F	G	H	I	L	L1	M	N	P	Q	R	S	U	V	X	Hmotnost [kg]
PCC...MP3N	119	80	5	14	18,5	5	16,3	55	32	238	199	68	50	80	100	6,5	3	25	60	60	4,690
PCC...MP4N	119	80	5	14	18,5	5	16,3	55	32	288	249	68	50	80	100	6,5	3	25	60	60	6,585

PCE

Šnekovo-planetová převodovka s motorem

Popis

Motor: Asynchronní jedno- nebo třífázový motor, dvou- nebo čtyřpólový, s ventilátorem. Tepelný ochranný spínač je u jednofázového provedení. Třída izolace F. Krytí IP 65 dle CEI EN 60529.
Převodovka: Skříň je ze slitiny hliníku v prvním stupni (šnek), ocelová ve druhém stupni (převod se třemi planetovými koly). Šnekové kolo má bronzový věnec o tvrdosti 120 - 160 HB. Šnek je z tvrzené oceli a broušený, uložený v kuličkových ložiskách. Převodovky jsou plněny olejem s vysokou životností. Těsnící kroužky jsou vyrobeny ze speciální pryže odolné vůči vysokým teplotám. Převodovka se vyrábí v 9 různých převodových poměrech 33,5 - 475.
Provedení přírub B3, B5 (B_/S levé provedení, B_5/D pravé provedení).
Upozornění: Pro správnou volbu převodovky s motorem doporučujeme brát v úvahu tabulku na str. 539. Pro otáčky motoru při zatížení přihlédnout k tabulce na str. 481, typ AM. Převodovku PCE je potřeba určitou dobu nechat zaběhnout. Proto bude kroutící moment v prvních 30 hodinách provozu nižší než tabulkový.
Na poptávku lze dodat motor s elektromagnetickou brzdou s označením PCEKA pro 230 V AC nebo PCEKB pro 23 V DC (vlastnosti str. 538).

Převodový poměr i	TYP	Výkon P2 [W]	Vstupní otáčky n1	Výstupní otáčky n2	Nominální kroutící moment M2 [Nm]	Napětí [V] - 50Hz	Proud [A]	Kondenzátor [µF]
33,25	PCE 240M3	140	2800	84,0	14,9	230	1,03	8
	PCE 330M4	210	2800	84,0	20,7	230	1,50	10
	PCE 165M3	44	1400	42,0	10,4	230	0,53	4
	PCE 220M4	70	1400	42,0	14,9	230	0,70	5
	PCE 440M3T	180	2800	84,0	18,9	230/400	0,90/0,52	–
	PCE 530M4T	270	2800	84,0	28,0	230/400	1,40/0,81	–
	PCE 230M3T	63	1400	42,0	14,9	230/400	0,58/0,34	–
	PCE 310M4T	91	1400	42,0	20,7	230/400	0,78/0,45	–
47,5	PCE 240M3	140	2800	59,0	20,3	230	1,03	8
	PCE 330M4	210	2800	59,0	28,4	230	1,50	10
	PCE 165M3	44	1400	29,5	14,0	230	0,53	4
	PCE 220M4	70	1400	29,5	20,3	230	0,70	5
	PCE 440M3T	180	2800	59,0	26,2	230/400	0,90/0,52	–
	PCE 530M4T	270	2800	59,0	38,4	230/400	1,40/0,81	–
	PCE 230M3T	63	1400	29,5	19,9	230/400	0,58/0,34	–
	PCE 310M4T	91	1400	29,5	28,4	230/400	0,78/0,45	–
95	PCE 240M3	140	2800	30,0	36,0	230	1,03	8
	PCE 330M4	210	2800	30,0	51,4	230	1,50	10
	PCE 165M3	44	1400	15,0	25,3	230	0,53	4
	PCE 220M4	70	1400	15,0	36,0	230	0,70	5
	PCE 440M3T	180	2800	30,0	46,9	230/400	0,90/0,52	–
	PCE 530M4T	270	2800	30,0	69,4	230/400	1,40/0,81	–
	PCE 230M3T	63	1400	15,0	36,0	230/400	0,58/0,34	–
	PCE 310M4T	91	1400	15,0	50,5	230/400	0,78/0,45	–
142,5	PCE 240M3	140	2800	20,0	49,6	230	1,03	8
	PCE 330M4	210	2800	20,0	69,9	230	1,50	10
	PCE 165M3	44	1400	10,0	34,7	230	0,53	4
	PCE 220M4	70	1400	10,0	49,6	230	0,70	5
	PCE 440M3T	180	2800	20,0	64,0	230/400	0,90/0,52	–
	PCE 530M4T	270	2800	20,0	*90,0	230/400	1,40/0,81	–
	PCE 230M3T	63	1400	10,0	49,0	230/400	0,58/0,34	–
	PCE 310M4T	91	1400	10,0	69,0	230/400	0,78/0,45	–

*Hvězdičkou označené kroutící momenty nesmí být v žádném případě překročeny, protože při velkých převodových poměrech je výkon motoru mnohem vyšší než je přípustné zatížení převodovky.

Vydání 2021 | Tiskové chyby, rozměrové a konstrukční změny vyhrazeny.

PCE

Šnekovo-planetová převodovka s motorem

Převodový poměr i	TYP	Výkon P2 [W]	Vstupní otáčky n1	Výstupní otáčky n2	Nominální kroutící moment M2 [Nm]	Napětí [V] - 50Hz	Proud [A]	Kondenzátor [μF]
190	PCE 240M3	140	2800	15,0	62,2	230	1,03	8
	PCE 330M4	210	2800	15,0	88,4	230	1,50	10
	PCE 165M3	44	1400	7,5	43,7	230	0,53	4
	PCE 220M4	70	1400	7,5	62,2	230	0,70	5
	PCE 440M3T	180	2800	15,0	80,7	230/400	0,90/0,52	–
	PCE 530M4T	270	2800	15,0	*90,0	230/400	1,40/0,81	–
	PCE 230M3T	63	1400	7,5	62,2	230/400	0,58/0,34	–
	PCE 310M4T	91	1400	7,5	87,5	230/400	0,78/0,45	–
237,5	PCE 240M3	140	2800	12,0	75,8	230	1,03	8
	PCE 165M3	44	1400	6,0	52,8	230	0,53	4
	PCE 440M3T	180	2800	12,0	*90,0	230/400	0,90/0,52	–
	PCE 230M3T	63	1400	6,0	75,4	230/400	0,58/0,34	–
285	PCE 240M3	140	2800	10,0	*81,0	230	1,03	8
	PCE 165M3	44	1400	5,0	63,0	230	0,53	4
	PCE 440M3T	180	2800	10,0	*81,0	230/400	0,90/0,52	–
	PCE 230M3T	63	1400	5,0	*81,0	230/400	0,58/0,34	–
332,5	PCE 240M3	140	2800	8,4	*77,0	230	1,03	8
	PCE 165M3	44	1400	4,2	65,0	230	0,53	4
	PCE 440M3T	180	2800	8,4	*77,0	230/400	0,90/0,52	–
	PCE 230M3T	63	1400	4,2	*77,0	230/400	0,58/0,34	–
475	PCE 240M3	140	2800	6,0	*59,0	230	1,03	8
	PCE 165M3	44	1400	3,0	*59,0	230	0,53	4
	PCE 440M3T	180	2800	6,0	*59,0	230/400	0,90/0,52	–
	PCE 230M3T	63	1400	3,0	*59,0	230/400	0,58/0,34	–

*Hvězdičkou označené kroutící momenty nesmí být v žádném případě překročeny, protože při velkých převodových poměrech je výkon motoru mnohem vyšší než je přípustné zatížení převodovky.

PCE

Šnekovo-planetová převodovka s motorem

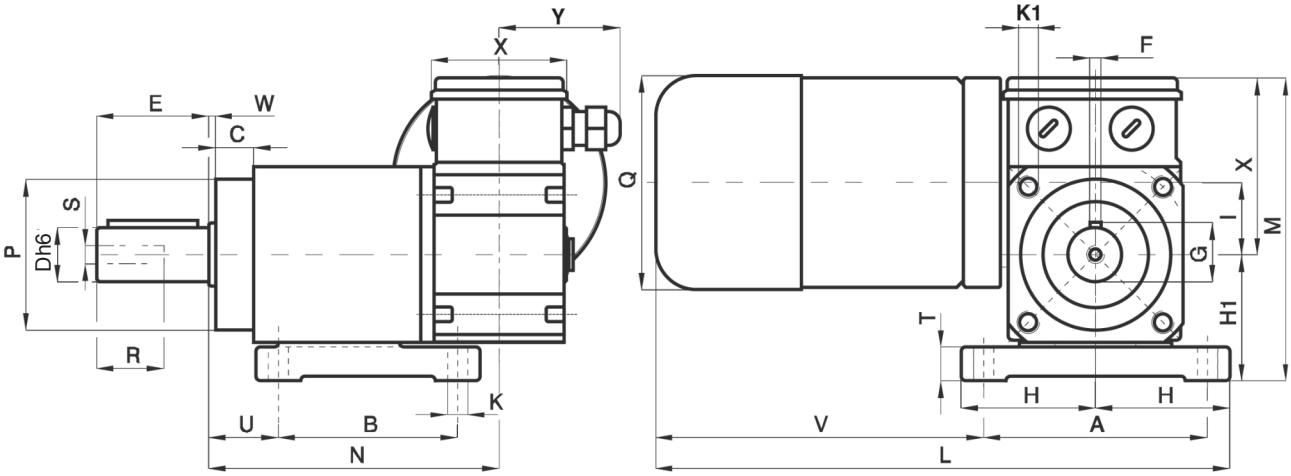

B3/S

TYP	A	B	C	D	E	F	G	H	H1	K	K1	I	L	M	N	P	Q	R	S	T	U	V	W	X	Y	Hmotnost [kg]
PCE…M3	100	80	16	24	50	8	27	60	56	9	M10-15	32	257	136	127	67	95	22	M8	15	28	147	1	80	56	7,240
PCE…M4	100	80	16	24	50	8	27	60	56	9	M10-15	32	287	136	127	67	95	22	M8	15	28	177	1	80	56	8,340

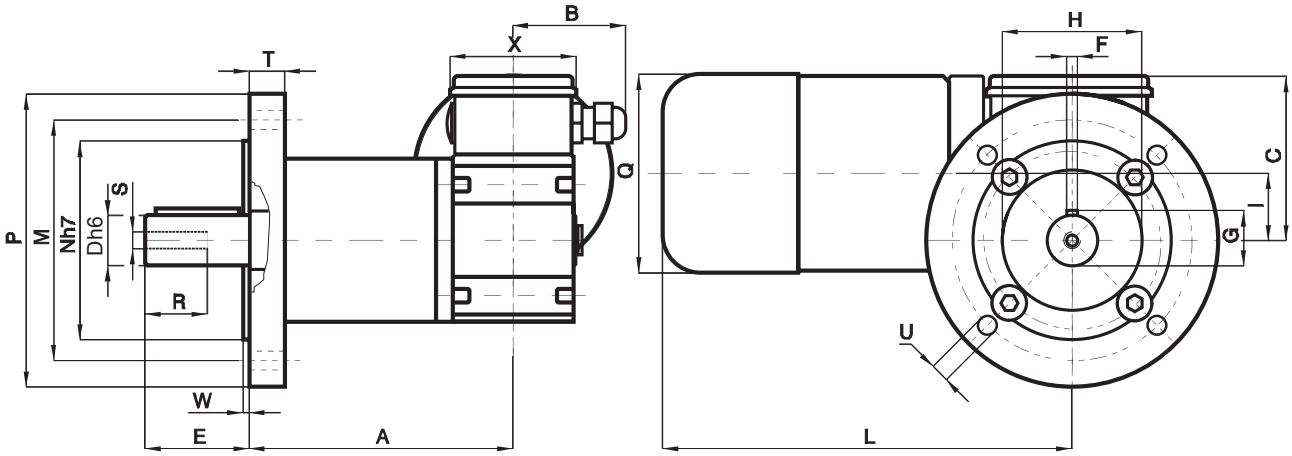

B5/S

TYP	A	B	C	D	E	F	G	H	I	L	M	N	P	Q	R	S	T	U	W	X	Hmotnost [kg]
PCE…M3	127	56	80	24	50	8	27	67	32	197	115	95	140	95	22	M8	17	9	3	60	7,000
PCE…M4	127	56	80	24	50	8	27	67	32	227	115	95	140	95	22	M8	17	9	3	60	7,900

U provedení s brzdovým motorem se k označení přidá písmeno K_. Rozměry L, L1 se zvětší o 25 mm.

Vydání 2021 | Tiskové chyby, rozměrové a konstrukční změny vyhrazeny.

PCCE

Šnekovo-planetová převodovka s motorem

Popis

Motor: Uzavřený stejnosměrný motor s permanentními magnety bez ventilátoru. Třída izolace F.
Napájení 12 nebo 24 V DC. Krytí IP 65 dle CEI EN 60529.
Převodovka: Skříň je ze slitiny hliníku v prvním stupni (šnek), ocelová ve druhém stupni (převod se třemi planetovými koly). Šnekové kolo má bronzový věnec o tvrdosti 120 - 160 HB. Šnek je z tvrzené oceli a broušený, uložený v kuličkových ložiskách. Převodovky jsou plněny olejem s vysokou životností. Těsnící kroužky jsou vyrobeny ze speciální pryže odolné vůči vysokým teplotám. Převodovka se vyrábí v 9 různých převodových poměrech 33,25 – 475. Provedení přírub B3, B5 (B_/S levé provedení, B_/D pravé provedení).
Upozornění: Pro správnou volbu převodovky s motorem doporučujeme brát v úvahu tabulku na str. 539. Převodovku PCC je třeba nechat určitou dobu zaběhnout. Proto bude kroutící moment v prvních 30 hodinách provozu nižší než tabulkový.

Převodový poměr i	TYP	Napětí [V]	Proud [A]	Příkon P1 [W]	Výkon P2 [W]	Vstupní otáčky n1	Výstupní otáčky n2	Nominální kroutící moment M2 [Nm]
33,25	PCCE12MP3N	12	9,6	115	75	2800	84,0	7,7
	PCCE12MP4N	12	19,2	230	150	2800	84,0	15,4
	PCCE24MP3N	24	4,8	115	75	2800	84,0	7,7
	PCCE24MP4N	24	9,6	230	150	2800	84,0	15,4
47,5	PCCE12MP3N	12	9,6	115	75	2800	59,0	10,4
	PCCE12MP4N	12	19,2	230	150	2800	59,0	20,8
	PCCE24MP3N	24	4,8	115	75	2800	59,0	10,4
	PCCE24MP4N	24	9,6	230	150	2800	59,0	20,8
95	PCCE12MP3N	12	9,6	115	75	2800	30,0	18,0
	PCCE12MP4N	12	19,2	230	150	2800	30,0	36,0
	PCCE24MP3N	24	4,8	115	75	2800	30,0	18,0
	PCCE24MP4N	24	9,6	230	150	2800	30,0	36,0
142,5	PCCE12MP3N	12	9,6	115	75	2800	20,0	25,7
	PCCE12MP4N	12	19,2	230	150	2800	20,0	51,4
	PCCE24MP3N	24	4,8	115	75	2800	20,0	25,7
	PCCE24MP4N	24	9,6	230	150	2800	20,0	51,4
190	PCCE12MP3N	12	9,6	115	75	2800	15,0	31,6
	PCCE12MP4N	12	19,2	230	150	2800	15,0	63,2
	PCCE24MP3N	24	4,8	115	75	2800	15,0	31,6
	PCCE24MP4N	24	9,6	230	150	2800	15,0	63,2
237,5	PCCE12MP3N	12	9,6	115	75	2800	12,0	39,3
	PCCE12MP4N	12	19,2	230	150	2800	12,0	78,6
	PCCE24MP3N	24	4,8	115	75	2800	12,0	39,3
	PCCE24MP4N	24	9,6	230	150	2800	12,0	78,6
285	PCCE12MP3N	12	9,6	115	75	2800	10,0	40,5
	PCCE12MP4N	12	16,6	200	130	2900	10,2	81,0
	PCCE24MP3N	24	4,8	115	75	2800	10,0	40,5
	PCCE24MP4N	24	8,3	200	130	2900	10,2	81,0
332,5	PCCE12MP3N	12	9,6	115	75	2800	8,4	48,2
	PCCE12MP4N	12	16	192	120	2900	8,7	77,0
	PCCE24MP3N	24	4,8	115	75	2800	8,4	48,2
	PCCE24MP4N	24	8,0	192	120	2900	8,7	77,0
475	PCCE12MP3N	12	9,6	115	75	2800	6,0	59,0
	PCCE24MP3N	24	4,8	115	75	2800	6,0	59,0

PCCE

Šnekovo-planetová převodovka s motorem

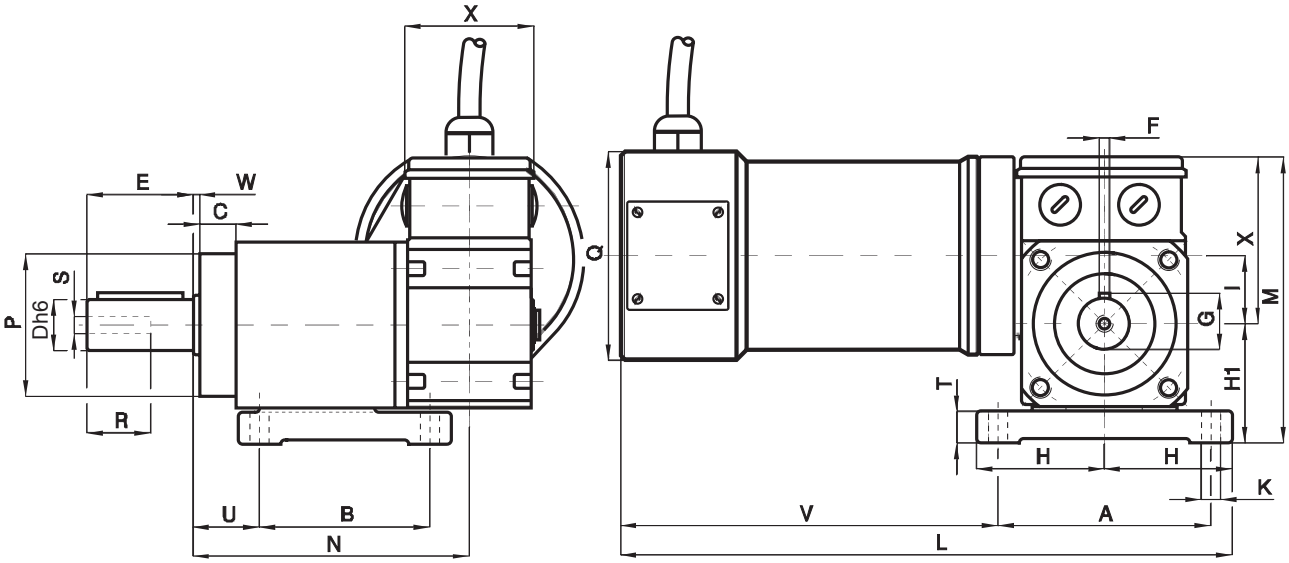

B3/S

TYP	A	B	C	D	E	F	G	H	H1	K	I	L	M	N	P	Q	R	S	T	U	V	W	X	Hmotnost [kg]
PCCE…MP3N	100	80	16	24	50	8	27	60	56	9	32	259	136	127	67	100	22	M8	15	28	149	1	80	8,050
PCCE…MP4N	100	80	16	24	50	8	27	60	56	9	32	309	136	127	67	100	22	M8	15	28	199	1	80	9,945

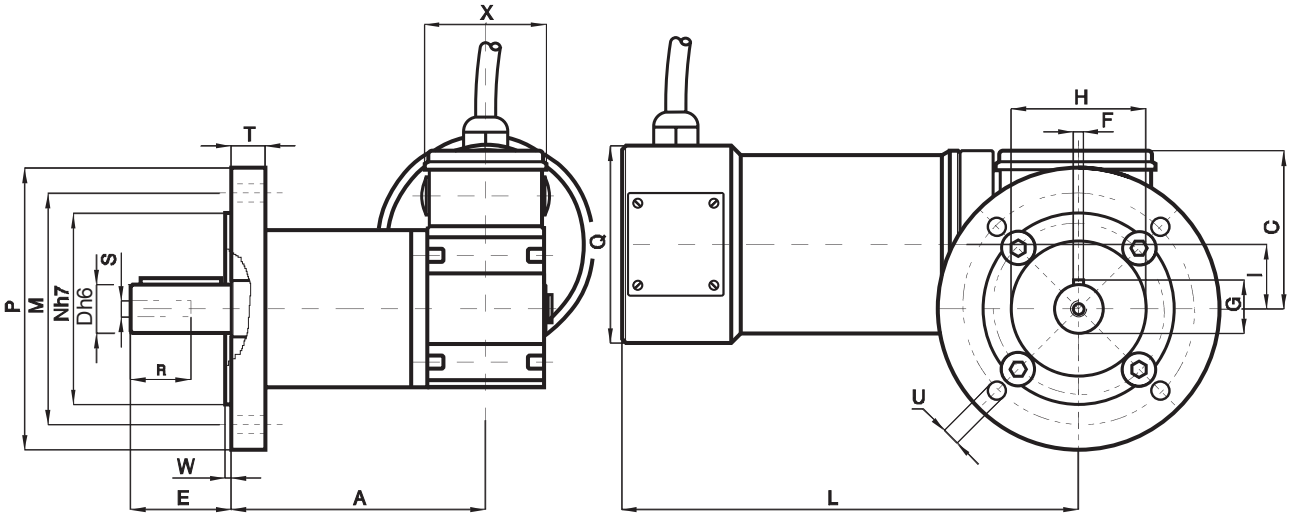

B5/S

TYP	A	C	D	E	F	G	H	I	L	M	N	P	Q	R	S	T	U	W	X	Hmotnost [kg]
PCCE…MP3N	127	80	24	50	8	27	67	32	199	115	95	140	100	22	M8	17	9	3	60	8,060
PCCE…MP4N	127	80	24	50	8	27	67	32	249	115	95	140	100	22	M8	17	9	3	60	9,955

Vydání 2021 | Tiskové chyby, rozměrové a konstrukční změny vyhrazeny.